ТЕХНИЧЕСКИЙ ПАСПОРТ

Расп. коробка Т40, 90х90х52

1. Описание продукции

1.1. Тип **Т 40 RO-LGR**

1.2. Артикул № 2007630

Тип	Артикул	Вес КГ/шт.
Т 40 RO-LGR	2007630	0,06700

1.3. Размер

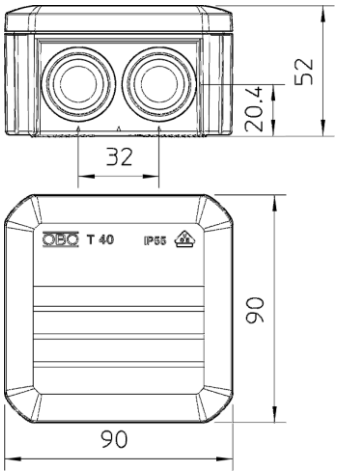

1.4. Фото

2. Техническое описание

Монтажные коробки состоят из термопласта с вставными уплотнениями из этиленвинилацетата, ЭВА. При этом провода могут быть инсталлированы непосредственно через уплотнения 7 х М25 или уплотнение может быть прорезано ножом в соответствующих местах для отверстий кабельного ввода или ввода труб. В качестве альтернативы вместо уплотнений через отверстия можно вставлять кабельные вводы и закрепить их изнутри контргайкой. Распределительные коробки можно устанавливать на монтажных пластинах и крепить их болтами 3,5х9,5. Крышка с полем для надписи, с возможностью пломбировки.

3. Технические характеристики

3.1. Тип изделия **Т 40 RO-LGR**

3.2. Степень защиты **IP 55**

3.3. Внутренние размеры на просвет: **77 х 77 х 46 мм.**

3.4. Пластик устойчив к УФ излучению.

3.5. Цвет серый, крышка красная.