**ТЕХНИЧЕСКИЙ ПАСПОРТ**

**Зажимная скоба 2056**

**1. Описание продукции**

**1.1. Тип** 2056 12 ALU, 2056 16 ALU, 2056 22 ALU, 2056 28 ALU, 2056 34 ALU, 2056 40 ALU, 2056 46 ALU, 2056 52 ALU, 2056 58 ALU, 2056 64 ALU, 2056 70 ALU, 2056 76 ALU

**1.2. Артикул №** 1183206, 1183214, 1183222, 1183230, 1183249, 1183257, 1183265, 1183273, 1183281, 1183303, 1183311, 1183338

**1.3. Размер**

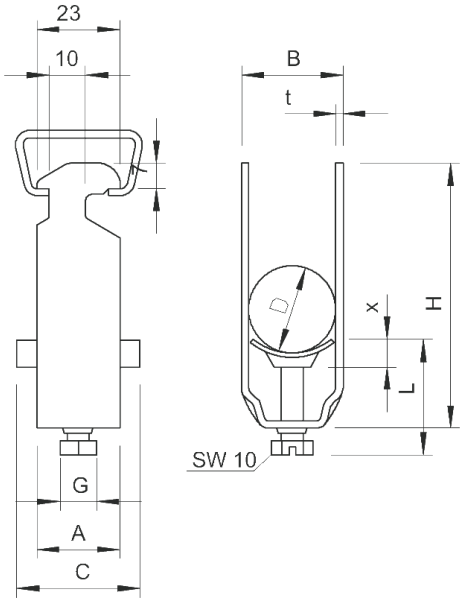


| Тип | Артикул | D, mm | Вес кг/100шт |
|---|---|---|---|
| 2056 12 ALU | 1183 20 6 | 8-12 | 0,75 |
| 2056 16 ALU | 1183 21 4 | 12-16 | 0,90 |
| 2056 22 ALU | 1183 22 2 | 16-22 | 1,05 |
| 2056 28 ALU | 1183 23 0 | 22-28 | 1,50 |
| 2056 34 ALU | 1183 24 9 | 28-34 | 2,30 |
| 2056 40 ALU | 1183 25 7 | 34-40 | 2,70 |
| 2056 46 ALU | 1183 26 5 | 40-46 | 3,60 |
| 2056 52 ALU | 1183 27 3 | 46-52 | 3,90 |
| 2056 58 ALU | 1183 28 1 | 52-58 | 4,20 |
| 2056 64 ALU | 1183 30 3 | 58-64 | 4,50 |
| 2056 70 ALU | 1183 31 1 | 64-70 | 5,40 |
| 2056 76 ALU | 1183 33 8 | 70-76 | 5,85 |

**1.4. Фото**

**2. Техническое описание**

Зажимная скоба типа 2056 предназначена для всех С-профильных реек с прорезью шириной 16 - 17 мм; скоба и винт из алюминия ALMg 3, пластинка из полипропилена, не содержит галогенов, светло-серый RAL 7035.

Зажимные скобы 2056 в исполнении для одного кабеля в соответствии с VDE 0298-1 предназначены для одиночной прокладки кабелей в трёхфазных сетях, так как в них нет замкнутой магнитной цепи (короткозамкнутого витка).

Следует соблюдать условия монтажа, указанные в каталоге OBO Bettermann и монтажных инструкциях!

**3.** Соответствие стандартам VDE 0298-1